Maßzeichnung wodtke ›Ray‹

PO 04.5-1 E WW Waterplus

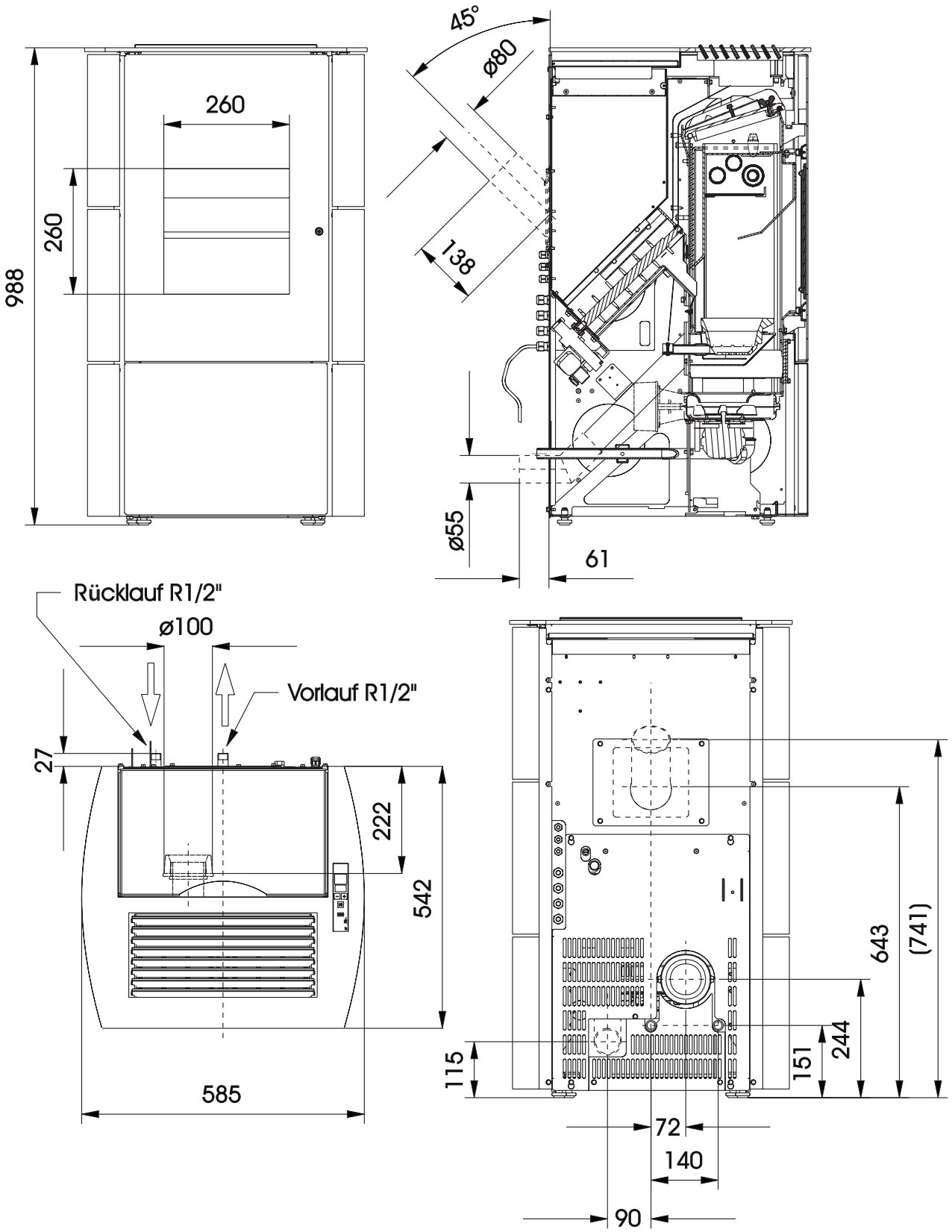

wodtke
Pellet Primärofen-Technik

© wodtke GmbH • 03/2007 • Alle Rechte und technische Änderungen vorbehalten.