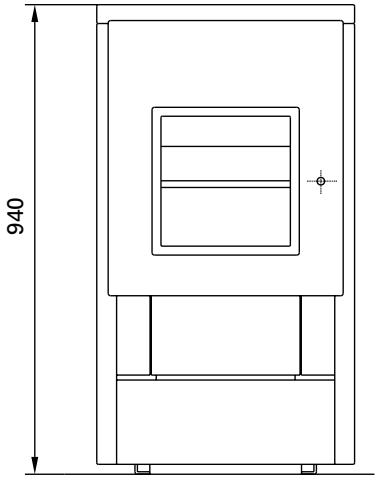

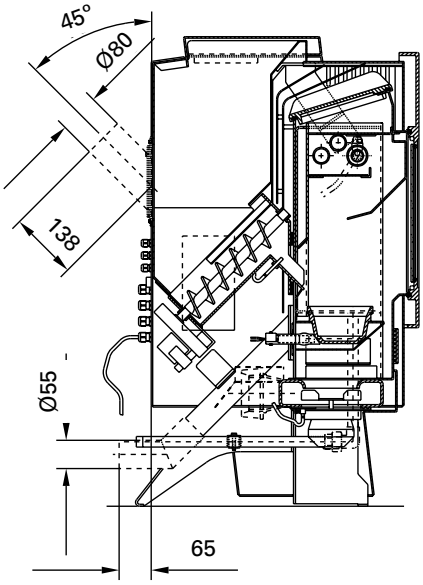

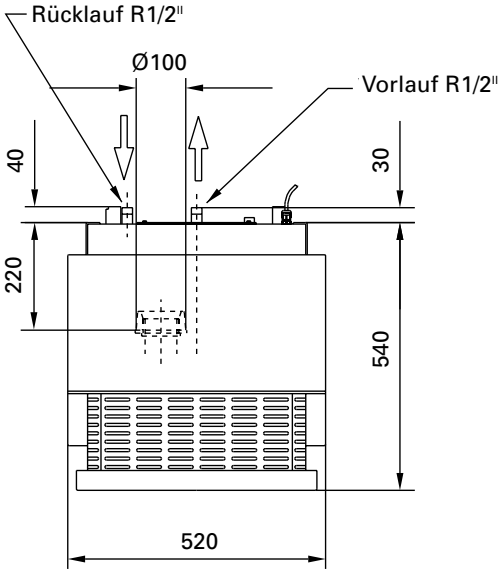

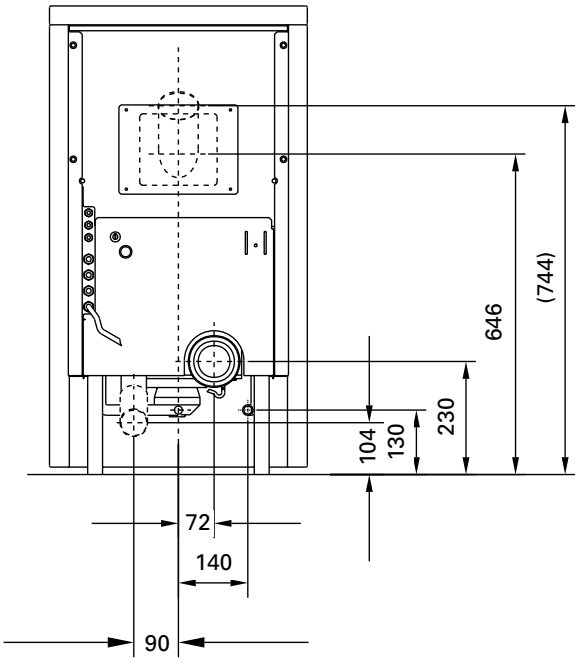

Maßblatt PO 04.6E Smart® WW

© wodtke GmbH Tübingen. Alle Rechte und technische Änderungen vorbehalten. Stand 8/2003.